HIKMICRO

E1L Cámara Termográfica Portátil

La cámara termográfica portátil se basa en la tecnología térmica. Especialmente diseñada para las necesidades de las aplicaciones de medición de temperatura. Las personas pueden resolver rápidamente los errores en el sitio.

Características Principales

- Resolución Térmica: 160 x 120 (19 200 pixels)
- NETD: < 40mK (@ 25 °C,F#=1.0)
- Rango de Medición: -20 °C ~550 °C (-4°F~1022°F）
- Precisión: Max (±2 °C or ±2%)
- Preajustes de Medición: Center spot, Hot spot, Cold spot, Off
- 25 Hz frecuencia de imagen
- 2.4’’ LCD pantalla
- Puntero láser
- 8 GB tarjeta SD: 150,000 fotos
- Autonomía de 8 horas
- Peso: 350g (0.77 lb)

Especificación

Módulo Térmico	
Sensor de Imagen	Vanadium Oxide Uncooled Focal Plane Arrays
IR Resolución	160 x 120 (19 200 pixels)
Paso de Píxeles	17 µm
Rango espectral	8 -14 µm
NETD	< 40 mK (@25°C), F#=1.0
Longitud Focal	3.1 mm
FOV(Campo de Visión)	37.2° × 50 °
Frecuencia de Imagen	25 Hz
Foco	Fixed
IFOV (Resolución Espacial)	5.48 mrad
Número F	F1.1
Distancia Focal Mínima	0.15 m (0.49 ft)
Imagen de Pantalla	
Pantalla	320 × 240 Resolution, 2.4'' LCD Screen
Paletas de Color	White Hot, Black Hot, Rainbow, Iron bow
Medición y Análisis	
Rango Temperatura de Objeto	-20 °C to 550 °C (-4 °F to 1022 °F)
Precisión	Max (±2 °C, ±2%)
Preajustes de Medición	Center Spot, Hot Spot, Cold Spot, Off
Almacenamiento	
Medio de Almacenamiento	Removable SD Card (8 GB)
Capacidad de almacenamiento de Imagen	150 000 Images
Formato de Imagen	JPEG with Measurement Data Included
Función	
Puntero Láser	Yes
Tipo de Láser	Class Ⅱ
Nivel/ Span	Auto
Idioma del Menú	17 Languages English/German/French/Russian/Korean/Spanish/Portuguese/Italian/Japanese/Hungarian/Czech/Slovak/Polish/Romanian/Danish/Turkish/Traditional_Chinese
Alimentación	
Suministro eléctrico	3.7 V DC/0.4 A
Consumo de Poder	1.2 W
Batería	Rechargeable Li-ion Battery
Tiempo de Operación de Batería	8 Hours Continuous Running

General	
Temperatura de Trabajo	-10 °C to 50 °C (14 °F to 122 °F)
Rango de Temperatura de Almacenamiento	-20 °C to 60 °C (-4 °F to 140 °F)
Nivel de Protección	IP54
Prueba de Caídas	2 m (6.56 ft)
Interfaz	micro USB
Peso	Approx. 350 g (0.77 lb)
Dimensiones (L. x An. X Al.)	196 mm × 117 mm × 59 mm (7.7 ″ × 4.6 ″ × 2.3 ″)
Montaje Trípode	UNC ¼”-20

Contenido del Paquete

Guía de Inicio Rápido (×1)

Adaptadores (x5)

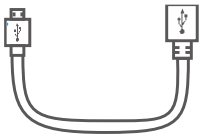

USB Cable (x1)

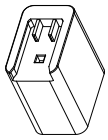

Adaptador de Corriente (x1)

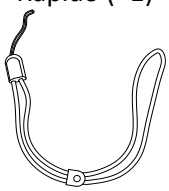

Correa De Muñeca (x1)

Modelo Disponible

HM-TP31-3AUF-E1L

Dimensión

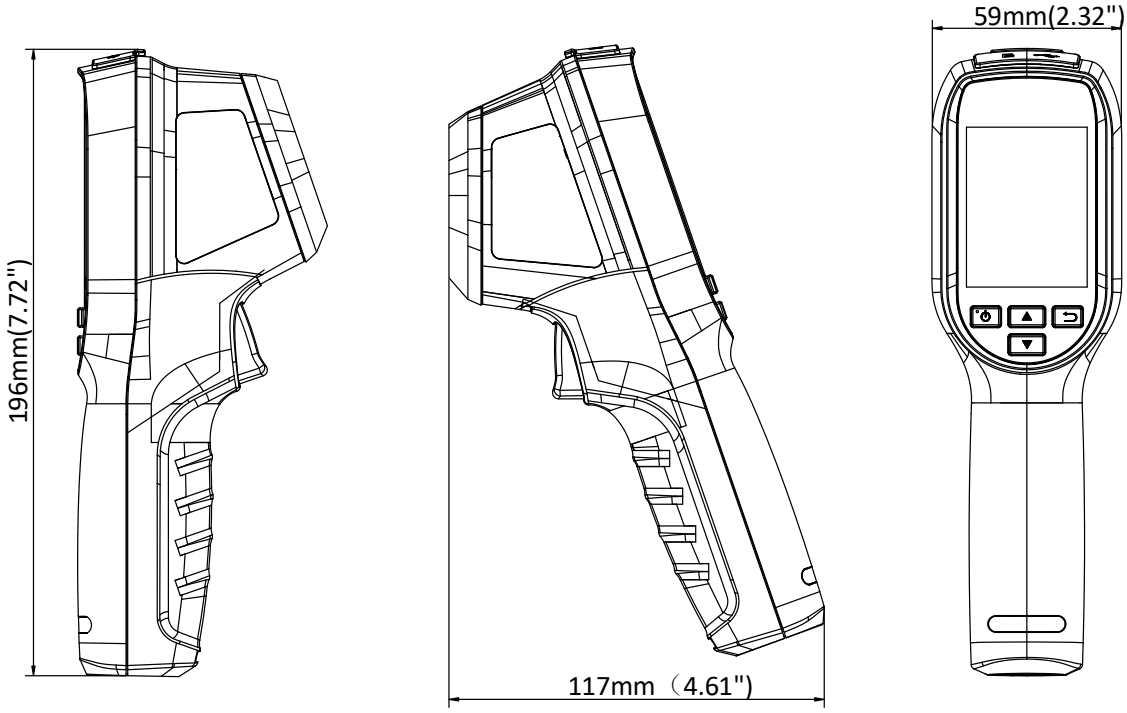

Room 313, Unit B, Building 2, 399 Danfeng Road, Xixing Subdistrict,Binjiang District, Hangzhou, Zhejiang

© Hangzhou Microimage Software Co., Ltd. 2020 | Data subject to change without notice!